ドーム型カメラ　壁面取付ブラケット　機器仕様書

WB-UDDU4　主な仕様	
対応機種	UD-220DUシリーズ
材質	難燃性ABS樹脂
周辺動作温度	-10℃～+50℃ 湿度90%以下非結露
外形寸法（概略）	168.43（W）×131.80（L）×87.5（H）mm

※カメラ本体は別売りです。

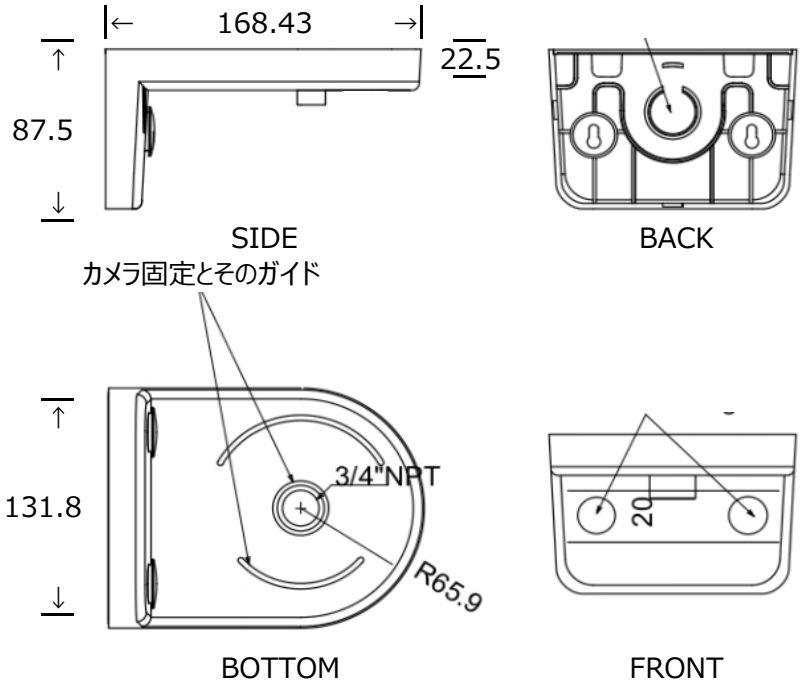

※外観および仕様は予期なく変更することがあります。

型　番		発　行	頁
WB-UDDU4	株式会社セプテンバーインターナショナル	2020年1月	1/1